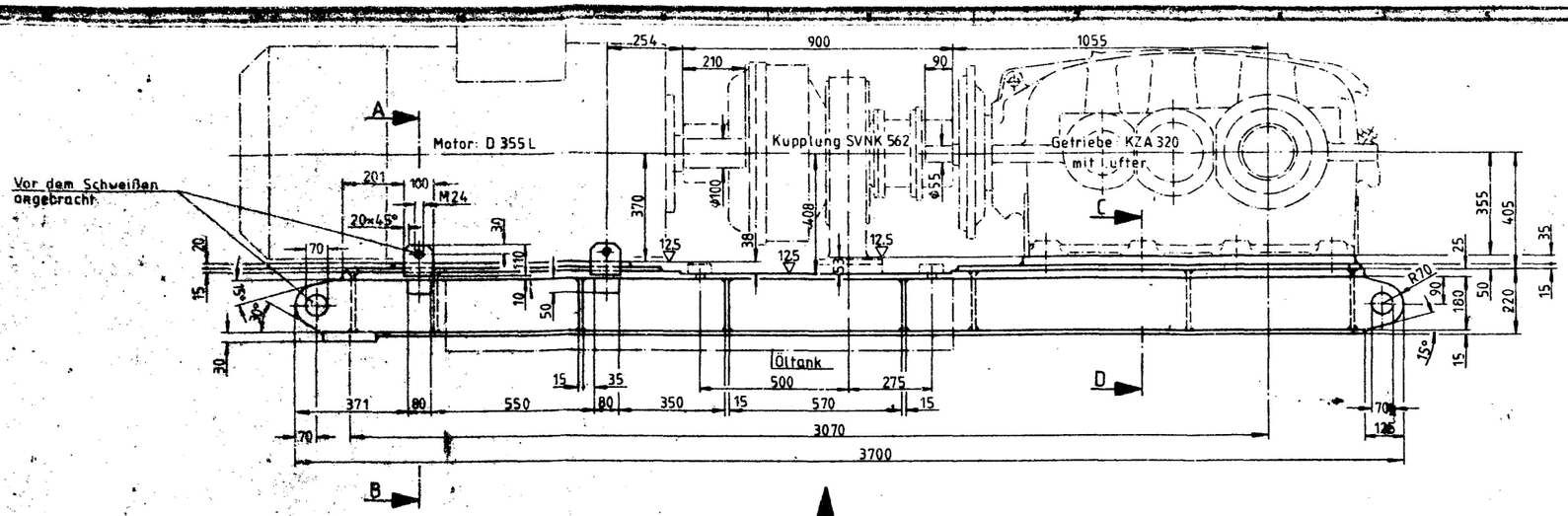

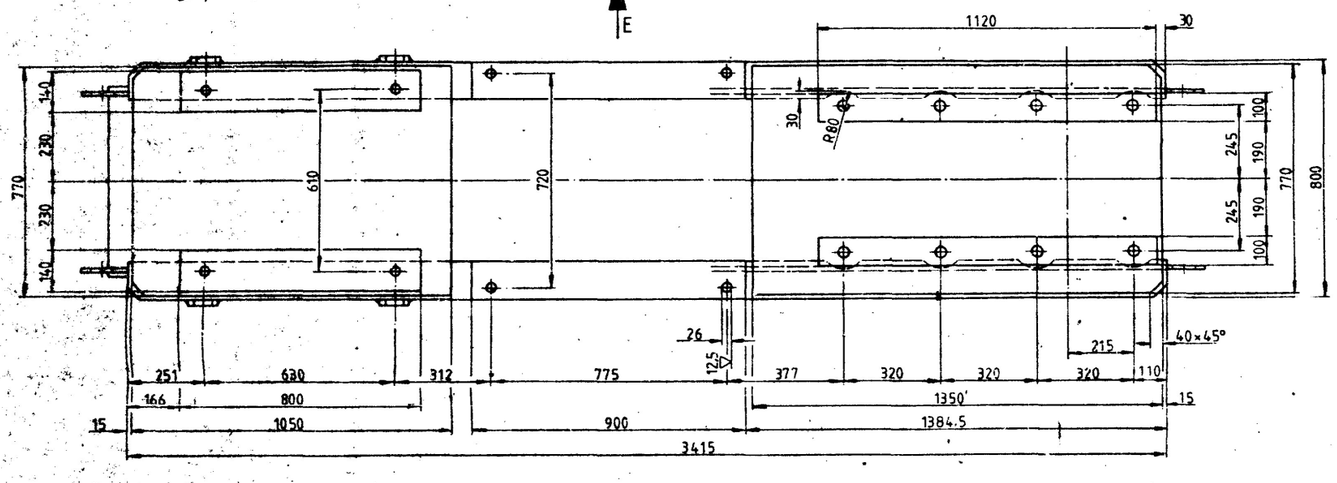

Ansicht „E"

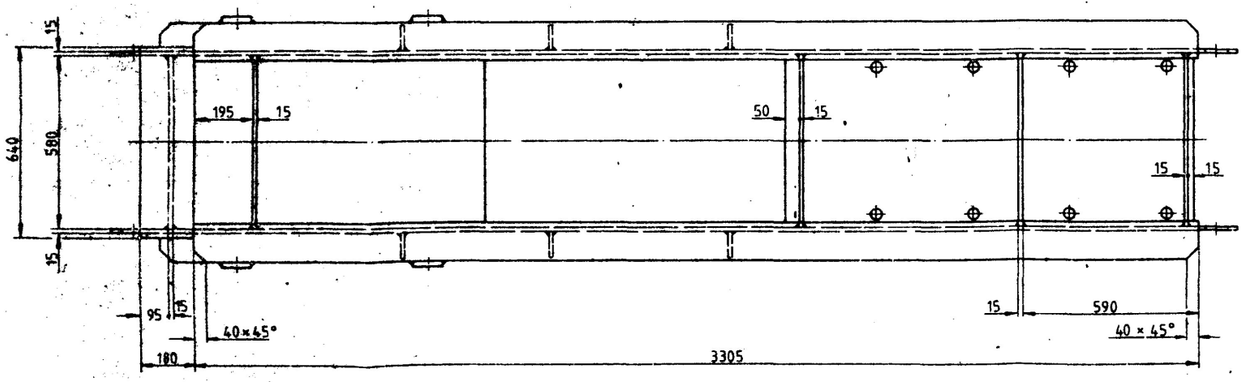

Schnitt A-B (M 1:5)

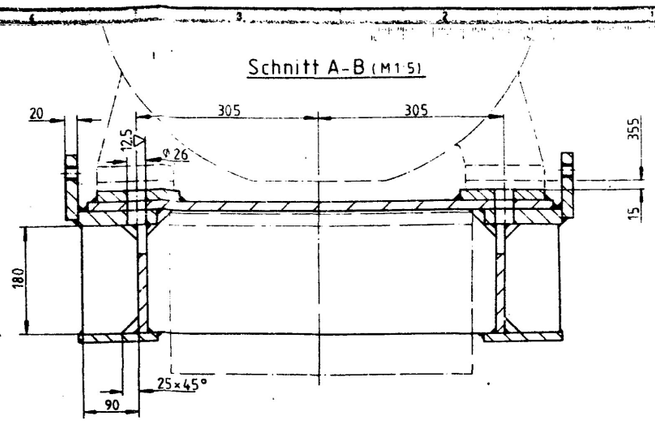

Schnitt C-D (M 1:5)

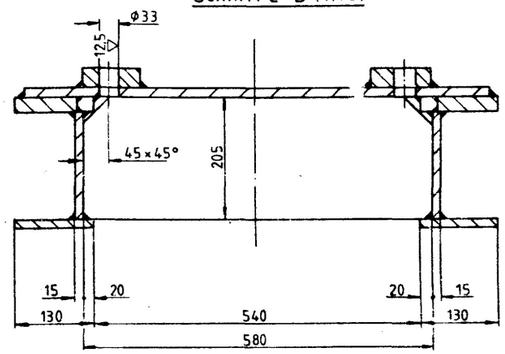

Matimba Power Station Ash Dump Stacking System

SHIFT.CONV.SYST. 1700m

ESCOM DRAWING NO

Bearbeitet	Datum	Name	FLENDER
Geprüft			
Normgeprüft			
Abteilung	8211-3		

Benennung: BEDPLATE

Maßstab: 1:10

Gewicht: 875,-kg

MANNESMANN DEMAG Baumaschinen Bereich Leichtkrane Dresden

Ident Nr: 0 5 3 5 6 8 3 4 — Format: J — Blatt — Blätter

Entstanden aus — Ersatz für — Ersetzt durch

Alle Schweißnähte durchlaufend geschweißt.
Unbesetzte Schweißnähte siehe Tabelle:

Kehlnahtdicke a	kleinste Blechdicke s1								
	2	3	4	5	6	8	10	12	15	18	20	25
Beidseitig=0,35s1	2,5					3	4	5	6	7	8	10
Einseitig =0,70s1	2,5	2,5	3	4	5	6	7	8	10	12	12	12

Ausführung nach V 1610, geschweißt, spannungsarm geglüht, sandgestrahlt oder zunderfrei geputzt.
Alle außen liegenden Kanten an nicht zu bearbeitenden Flächen 1 x 45° entgratet. Mit Spezialbeschichtung B 3383 FL, anthrazitbraun grundiert und angerissen.

DRAWING RECORDS
TEKEMYGLÊER

0 58 | 12816 R0

Al	Feld	Änderungsbeschreibung	Datum	Name

Zul Abweichungen für Maße ohne Tol Angaben mittel DIN 7168

Auftr-Nr K-479.506.012-15 — Zchng verfärbt

FLENDER-BOCHOLT
Getriebe und Antriebselemente

Maßstab 1:10

Benennung: Schwinge – Motor

KZA 320 D 355 L SVNK 562

Nicht gekennzeichnete Oberflächen ~

Gez 16.10.85 Niewind
Gepr ZRH 22.10.85 Winter

Rauhwerte R_a in µm

Abtlg Datum Name

Rohteil nach Zeichnung — sonst nach Zeichnung

Werkstoff: St 37-2

Gewicht (kg): 875

Trägheitsmoment J (kgm²)

DIN A Art Zeichnungs-Nr: 1 | 5 3 2 8 5 9 9 — Al

Ersatz für — Aus Zchng

Paßmaß — Abmaße — Basis-Nr Modell-Nr — Al — Ä Anz — Teil

Diese technische Unterlage hat gesetzlichen Schutz (DIN 34)